PRO-ORGANIKA Sp. z o.o.
ul. Łopuszańska 95, 02-457 Warszawa
tel.: +48 22 12 34 435, fax: +48 22 12 34 437
e-mail: proorganika@proorganika.com.pl
www.proorganika.com.pl | www.eurac.pl | www.zaworyzaciskowe.pl | www.jacob-rury.pl

PROORGANIKA

URZĄDZENIA DO SUROWCÓW SYPKICH

KATALOG OGÓLNY

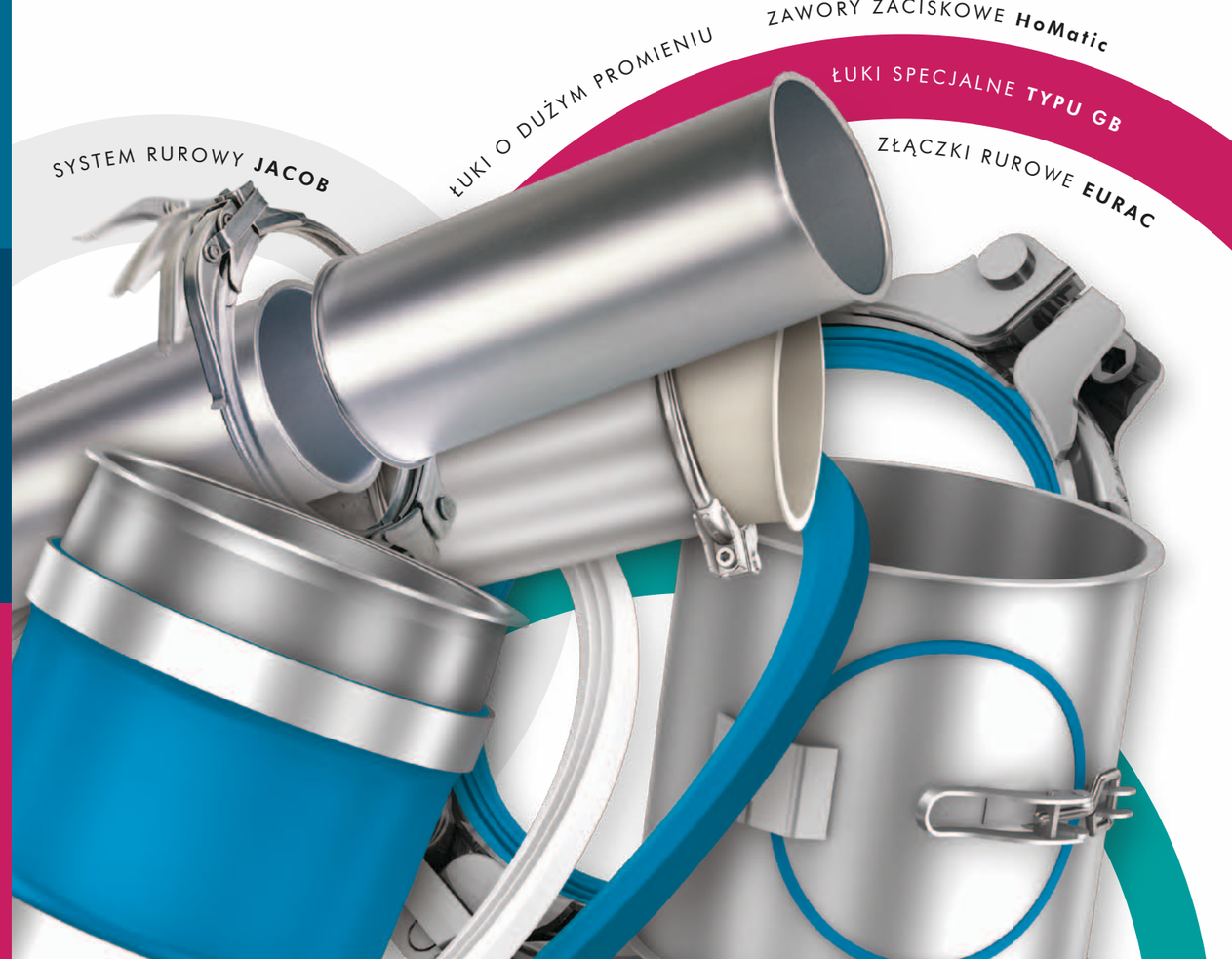

ZŁĄCZKI RUROWE **EURAC**

Opis

Bezkołnierzowe złączki rurowe **EURAC** stosuje się do łączenia elementów rurociągów (łuków i rur uciętych „na równo"), przewodów elastycznych oraz rur wykonanych z tworzyw sztucznych lub ze szkła. Złączki składają się z płaszcza zewnętrznego, płaszcza wewnętrznego (w złączkach typu L, M i HL - płaszcz zredukowany, w złączkach H - płaszcz pełny) i wkładu (uszczelnienia). Ponadto wewnątrz każdej złączki znajduje się pasek ze stali nierdzewnej (AISI 304) lub specjalne nity służące do odprowadzenia ładunków elektrostatycznych. Złączki typu L produkowane są w długości 100 mm, złączki typu M, HL i H produko-wane są w długości 150 mm. Dodatkowo złączki typu HL i H mogą być produkowane w długościach 200, 250 i 300 mm.

Zastosowanie

Instalacje transportu pneumatycznego produktów sypkich, centralnego odkurzania lub odpylania.

Wykonanie materiałowe

- złączki typu L oraz M wykonywane są ze stali nierdzewnej AISI 430
- złączki typu HL i H wykonywane są standardowo ze stali węglowej ocynkowanej (mogą być wykonane ze stali nierdzewnej AISI 304)
- wkłady do złączek wykonywane są z NBR (biały), SBR (czarny), silikon (czerwony), silikon (niebieski), Viton (czarny)

Tabela wymiarowa złączek EURAC z wkładem z NBR (biały)

Średnica	Typ złączki					
	L L=100 mm	M L=150 mm	HL L=150 mm	HL L=200 mm	H L=150 mm	H L=200 mm
38.1						
40.0		■				
45.0		■				
48.3						
50.0	■					
54.0						
57.0						
60.3	■				■	
63.5						
65.0						
70.0	■					
76.1	■				■	■
80.0	■					
82.5						
84.0						
85.0						
88.9				■	■	■
101.6					■	
104.0					■	
108.0					■	
114.3				■	■	
125.0					■	
127.0					■	
129.0					■	
133.0					■	
139.7				■	■	
152.4					■	
154.0					■	
159.0					■	
168.3					■	
219.1						

Zalety

- prosta budowa
- łatwość montażu
- szczelne połączenie
- możliwość zapewnienia dylatacji rurociągu
- dopuszczenie do kontaktu z produktami spożywczymi
- niska cena

Średnice

Typ złączki	Zakres
L i M	od 38,1 do 114,3 mm.
HL	od 38,1 do 139,7 mm
H	od 38,1 do 219,1 mm

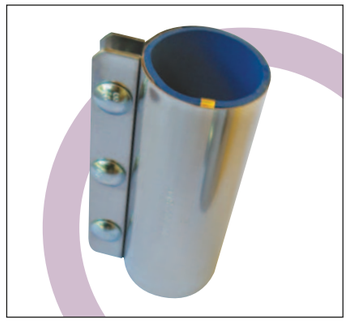

- złączki EURAC w ciągłej dostawie
- złączki Eurac dostępne w magazynie w Warszawie
- średnice poza zakresem produkcji

ŁUKI O DUŻYM PROMIENIU

DO TRANSPORTU PNEUMATYCZNEGO PRODUKTÓW SYPKICH

Opis

Przyjmuje się, że łuki gięte stosowane w instalacjach transportu pneumatycznego powinny mieć promień R=10D. Standardowo łuki wykonuje się o promieniu gięcia R=500, R=800 lub R=1000 mm. Możliwe jest także wykonanie łuków o promieniu od R=70 do R=300 oraz R=1200 lub R=1500 mm. Łuki wykonywane są standardowo w zakresie średnic od 38,0 do 206,0 (tabela wymiarowa) o kącie 90 lub 45 stopni. Wszystkie łuki zakończone są obustronnie odcinkami prostymi po 200 lub 100 mm. Łuki HVA-Niro® produkowane są w zakresie średnic od 38,0 do 139,7 mm.

Zastosowanie

Instalacje transportu pneumatycznego głównie produktów spożywczych lub chemicznych. Łuki HVA-Niro® świetnie nadają się do transportu produktów silnie wycierających.

Wykonanie materiałowe

- stal nierdzewna 1.4301 lub 1.4307
- aluminium AlMgSi 0,5
- szkło borowo krzemowe
- stal nierdzewna AISI 304 po obróbce cieplej (oznaczenie HVA-Niro®)

Tabela wymiarów łuków o dużym promieniu

Średnica	Promień gięcia								
	70	75	115	150	250	300	500	800	1000
38,0 x 1,5									
38,0 x 1,5									
40,0 x 1,5							■		
40,0 x 1,5									
45,0 x 1,5									
45,0 x 1,5									
47,0 x 5,0									
50,0 x 1,5							■	■	■
50,0 x 1,5									
50,0 x 2,0									
50,8 x 2,0									
54,0 x 2,0							■	■	
56,0 x 5,0									
60,0 x 1,5									
60,0 x 2,0									
60,3 x 1,5									
60,3 x 2,0							■	■	■
63,5 x 2,0							■		
65,0 x 1,5									
65,0 x 2,0							■		
65,0 x 2,0							■		
70,0 x 2,0							■	■	■
76,1 x 2,0							■	■	
80,0 x 1,5									
80,0 x 2,0									
80,0 x 2,0							■	■	■
84,0 x 2,0							■	■	■
85,0 x 2,0									
88,9 x 2,0							■	■	■
100,0 x 1,5									
100,0 x 2,0									
101,6 x 2,0							■		■
104,0 x 2,0							■		■
108,0 x 2,0									
114,3 x 2,0									■
129,0 x 2,0									
133,0 x 2,0									
139,7 x 2,0									
154,0 x 2,0									
156,0 x 2,0									
159,0 x 2,0									
168,3 x 2,0									

Zalety

- duży promień łuku
- małe opory transportu
- duża odporność na wycieranie (łuki HVA-Niro®)
- możliwość wykonania łuku o dowolnym kącie gięcia
- brak zagnieceń, spłaszczeń, bruzd, itp.
- możliwość wykonania ze stali AISI 316

Średnice

Łuki o dużym promieniu dostępne są standardowo w zakresie średnic od 38,0 do 168,3 oraz mogą być wykonywane do średnicy 206,0.

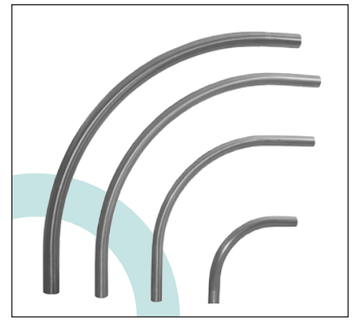

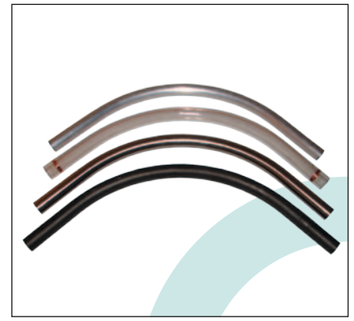

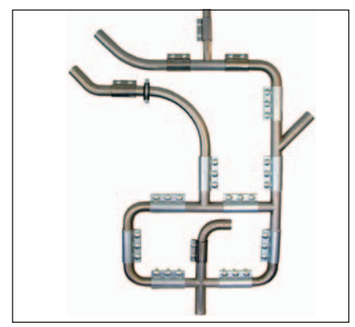

- łuki ze stali nierdzewnej w ciągłej dostawie
- łuki wykonane ze stopu aluminium
- łuki wykonane ze szkła borowo krzemia-nowego
- łuki dostepne w magazynie w Warszawie

SYSTEM RUROWY **JACOB**

Opis

System rurowy Jacob jest to układ połączeń rurociągów, w którym wszystkie elementy zakończone są charakterystycznymi wywijkami i łączone obejmami żłobkowymi lub kołnierzami płaskimi. Elementy systemu rurowego Jacob produkowane są w zakresie średnic od DN 60 do DN 1600. W zakresie średnic od DN 60 do DN 630 połączenia realizowane są za pomocą obejm żłobkowych, w zakresie od DN 350 do DN 1250 za pomocą kołnierzy luźnych a od DN 1400 do DN 1600 za pomocą kołnierzy spawanych.

Zastosowanie

Instalacje transportu materiałów sypkich (transportu pneumatycznego, przesypowe, aspiracji, odpylania, odzysku rozpuszczalników, wychwytywania zanieczyszczeń pyłowych).

Wykonanie:

- stal węglowa malowana proszkowo materiał1.0330 (ST 1203) lub 1.0338 (ST 1403), farba typu RAL 7032 (na życzenie możliwe dostarczenie elementów w dowolnym kolorze), grubość powłoki 20 μm
- stal węglowa ocynkowana, grubość powłoki 60 μm
- stal węglowa wykładana L-PUR, OX, Kryptane lub Rhino Hyde
- stal nierdzewna, materiał 1.4301, na życzenie elektropolerowana
- żeliwo (GGG) o grubości ścianek 7,5 mm dla materiałów bardzo wycierających

Grubość ścianek - 1, 2 lub 3 mm.
Wszystkie segmenty zakończone są specjalnymi wywijanymi obrzeżami, dzięki którym łączenie poszczególnych elementów jest bardzo proste, pewne, szczelne i stabilne.

Zalety:

- pełny, kompletny system z tysiącami gotowych, sprawdzonych elementów
- gwarancja szczelności instalacji
- krótki czas montażu
- największy w Europie magazyn wyrobów gotowych - krótki czas dostawy
- systemy składane jak z klocków
- funkcjonalne skatalogowanie wszystkich elementów i proste wyszukiwanie ich z katalogu
- trwałość i niezawodność
- kompletna biblioteka rysunków poszczególnych elementów (.dwg, .dxf, .stp. igs)

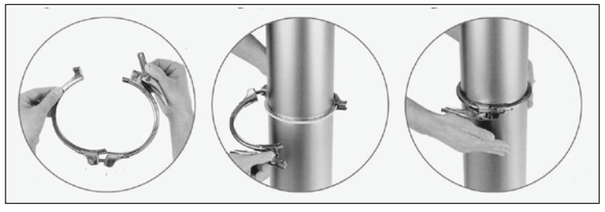

Sposób łączenia elemantów:

- na jeden element nałożyć uszczelkę
- zsunąć łączone elementy do siebie
- założyć obejmę i docisnąć (ewentualnie skręcić śrubami)

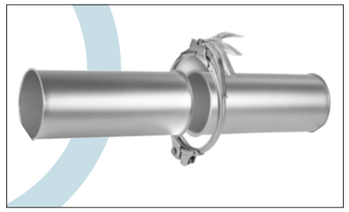

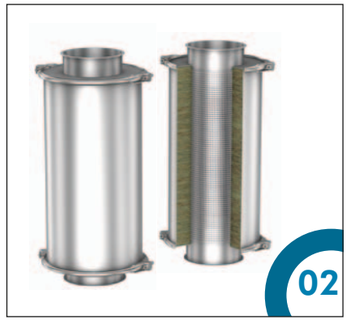

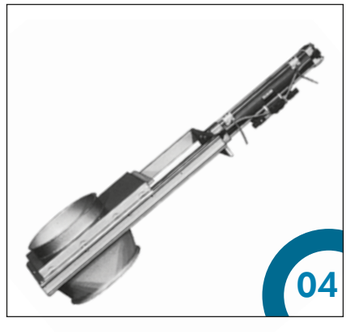

01 Cyklony

Cyklony służą do oddzielania cząstek produktu od powietrza. Najlepiej spełniają swoje zadanie przy prędkościach powietrza pomiędzy 20 m/s a 24m/s. Produkowane są w średnicach od DN 250 do DN 2300 mm.

02 Tłumiki hałasu

Tłumiki hałasu są przeznaczone do ograniczenia hałasu powstającego przy wylocie powietrza do atmosfery z rurociągów transportowych lub wentylacyjnych. W zależności od średnicy i długości tłumika uzyskuje się obniżenie poziomu hałasu od 5 dB do 37 dB.
Standardowo produkowane są w zakresie średnic od DN 80 do DN 630 i długościach 500, 1000, 1500 mm.

03 Przepustnice z uszczelnieniem

Wykonanie – stal węglowa malowana proszkowo lub stal nierdzewna
Zakres średnic – od DN 80 do DN 300
Wykonanie z napędem ręcznym, elektrycznym, pneumatycznym

04 Zasuwy

Wykonanie – stal węglowa malowana proszkowo lub stal nierdzewna
Zakres średnic – od DN 80 do DN 300

05 Przesypy dwudrogowe

Przesyp z osłoną wewnętrzną o kącie 60°
Wykonanie – stal węglowa malowana proszkowo lub stal nierdzewna
Zakres średnic – od DN 100 do DN 400
Wykonanie z napędem ręcznym, elektrycznym, pneumatycznym

06 Przesyp z uszczelnieniem wewnętrznym o kącie 60°

Wykonanie – stal węglowa malowana proszkowo lub stal nierdzewna
Zakres średnic – od DN 100 do DN 400
Szczelność wewnętrzna – do 0,1 bar
Wykonanie z napędem ręcznym, elektrycznym, pneumatycznym

07 Przesypy (rozdzielacze dwudrogowe) o kącie 45° i 60°

Wykonanie – stal węglowa malowana proszkowo lub stal nierdzewna
Zakres średnic – od DN 100 do DN 630
Szczelność wewnętrzna – do 0,3 bar
Wykonanie z napędem ręcznym, elektrycznym, pneumatycznym

08 Rozdzielacze wielodrogowe obrotowe

Wykonanie – stal węglowa malowana proszkowo lub stal nierdzewna
Zakres średnic – od DN 100 do DN 300
Ilość wylotów – od 4 do 20
Napęd elektryczny

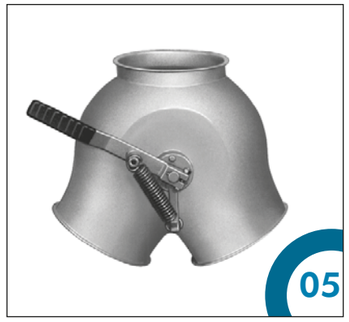

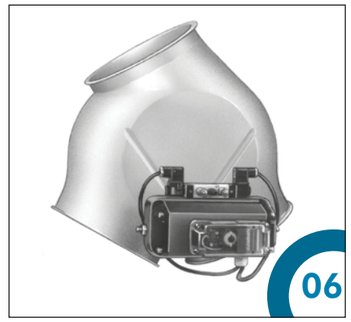

ZAWORY ZACISKOWE **HoMatic**

Opis

Zawory zaciskowe składają się z obudowy ze współosiowo zamontowanym elastycznym wkładem. Ich zwarta konstrukcja (brak dodatkowego napędu) przyczynia się do tego, że mogą być stosowane w najbardziej niedostępnych miejscach.

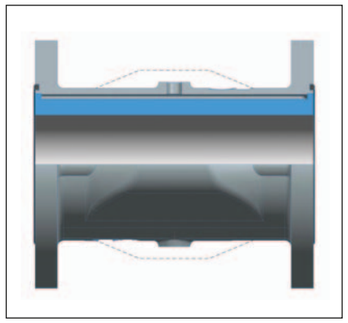

Zasada działania

Elastyczny wkład jest zamontowany w obudowie i otoczony przestrzenią, do której doprowadzamy sprężone powietrze. Po doprowadzeniu sprężonego powietrza okrągły początkowo wkład zniekształca się, staje się owalny i w końcu (po przekroczeniu odpowiedniego ciśnienia) się zaciska. Zawór zaciskowy jest zamknięty. Aby otworzyć zawór, należy spuścić sprężone powietrze, a wkład samoczynnie powróci do okrągłego pełnego przekroju.

Zastosowanie

Zawory zaciskowe HoMatic znajdują głównie zastosowanie w układach automatyki przemysłowej oraz urządzeniach do produktów sypkich (głównie w układach transportu pneumatycznego, odpowietrzania lub odpylania). Mogą być również stosowane do zamykania (regulacji przepływu) rurociągów z zawiesinami lub cieczami.

Wykonanie materiałowe

Obudowa zaworu może być wykonana ze stopu aluminium (wszystkie zawory w wykonaniu kołnierzowym), z tworzywa POM lub ze stali nierdzewnej.
Elastyczny wkład jest to wzmacniany rękaw wykonany z kilku warstw. Warstwa wewnętrzna (mająca kontakt z produktem) może być wykonana z NR, NRI, NRLH, NBR, EPDM, I FPM, CR lub CSM.

Zalety

- solidna i prosta konstrukcja
- wysoka niezawodność
- przepływ pełnym przekrojem rurociągu zgodnie ze średnicą nominalną zaworu
- duża żywotność elastycznych wkładów
- profilowana przestrzeń wewnątrz obudowy, redukująca zużycie powietrza o 40%
- obudowa o nowoczesnym wzornictwie
- brak zacierających się wewnętrznych mechanizmów

Średnice

Zawory zaciskowe HoMatic produkowane są w zakresie średnic od 1/4" do 3" (zawory gwintowane serii 00, 10, 20, 30, 40, 60, 70, 80) oraz od DN 50 do DN 150 (zawory kołnierzowe – serii 41).

ŁUKI SPECJALNE **TYPU GB**

DO TRANSPORTU PNEUMATYCZNEGO PRODUKTÓW SYPKICH

Opis

Łuki specjalne typu GB są to łuki z opatentowaną komorą, w której następuje zawirowanie powietrza z produktem.

Zasada działania

Zasada działania łuku polega na wirowaniu produktu podczas transportu w specjalnej (opatentowanej) komorze. Wirowanie to powoduje toczenie się transportowanego produktu po produkcie wirującym. Dzięki temu nie ma wycierania ścianek łuku (produkt nie trze o łuk) oraz niszczenia ziaren produktu (produkt nie uderza o ścianki przy zmianie kierunku). Po zakończeniu transportu komora samoczynnie się oczyszcza, nie powodując zalegania produktu. Samooczyszczenie komory następuje przy prędkości przepływu powyżej 15 m/s.

Zastosowanie

Instalacje transportu pneumatycznego produktów silnie wycierających.

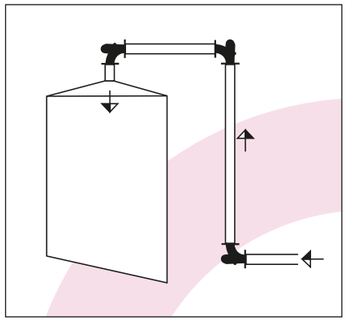

Wykonanie materiałowe

- żeliwo GGG-70
- staliwo nierdzewne 1.4408
- stop aluminium ALSi6Cn4

Zalety

- duża odporność na wycieranie
- mniejsze tarcie i nagrzewanie się produktu
- mały promień łuku, łatwość montażu
- automatyczne samooczyszczanie
- możliwość montażu w pionie lub w poziomie

Średnice

Łuki GB produkowane są w zakresie DN 50 – DN 150.
Wszystkie zakończone są kołnierzami płaskimi zgodnie z EN 1092-PN16

DN 50 – R=160 mm, Q= 9 kg
DN 65 – R=175 mm, Q= 13 kg
DN 80 – R=197 mm, Q= 16 kg
DN 100 – R=221 mm, Q= 25 kg
DN 125 – R=256 mm, Q= 43 kg
DN 150 – R=287 mm, Q= 66 kg